Technische Änderungen im Zuge der Weiterentwicklung vorbehalten.
Maßangaben können eine Toleranz von +/- 5 mm aufweisen!

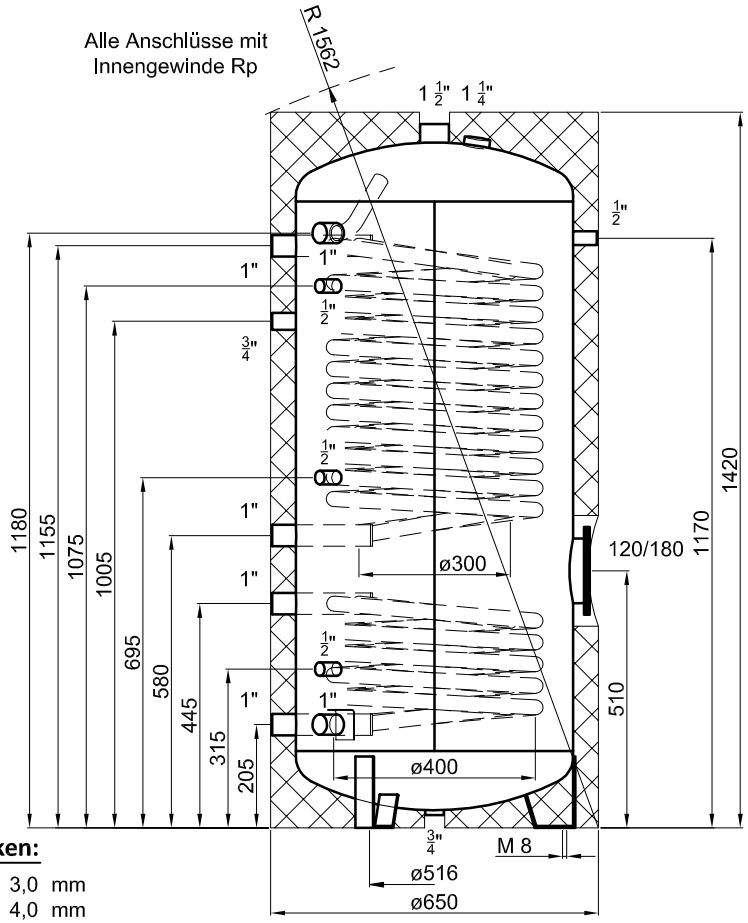

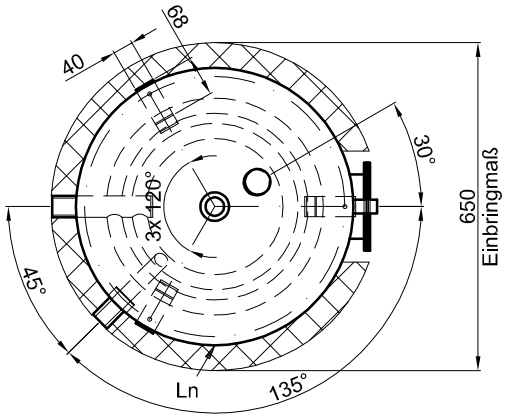

Materialstärken:

Mantelblech: 3,0 mm
Klöpperböden: 4,0 mm

Materialstärken sind nicht dargestellt!

PU-Hartschaum
fest aufgeschäumt

Betriebsangaben:

Behälter:

Nennvolumen:	300	l
zulässiger Druck (PS):	10,0	bar
Prüfdruck (PT):	15,0	bar
zulässige Temperatur (TS):	0 - 95	°C
zulässiges Medium:	Wasser	
Gewicht:	145	kg
Werkstoff:	S235JRG2	
Korrosionsschutz:	innen emailliert, außen beschichtet	

Glattrohr-Wärmetauscher unten:

Übertragungsfläche:	1,3	m²
Inhalt:	6,2	l
zulässiger Druck (PS):	16,0	bar
zulässige Temperatur (TS):	0 - 110	°C
zulässiges Medium:	Wasser/Glykol	
Werkstoff:	S235JRG2	

Glattrohr-Wärmetauscher oben:

Übertragungsfläche:	3,0	m²
Inhalt:	15,3	l
zulässiger Druck (PS):	16,0	bar
zulässige Temperatur (TS):	0 - 110	°C
zulässiges Medium:	Wasser/Glykol	
Werkstoff:	S235JRG2	

TWL-Technologie GmbH
Im Gewerbegebiet 2 - 12
D-92271 Freihung
www.twl-technologie.de

Gezeichnet:	Datum:	Maßstab:
Julian Klier	01.01.2015	M 1:15

Emaillierter Wärmepumpen-Solarspeicher Typ SWP-2 300

Art-Nr. SWP2.0300